ATD 115x25

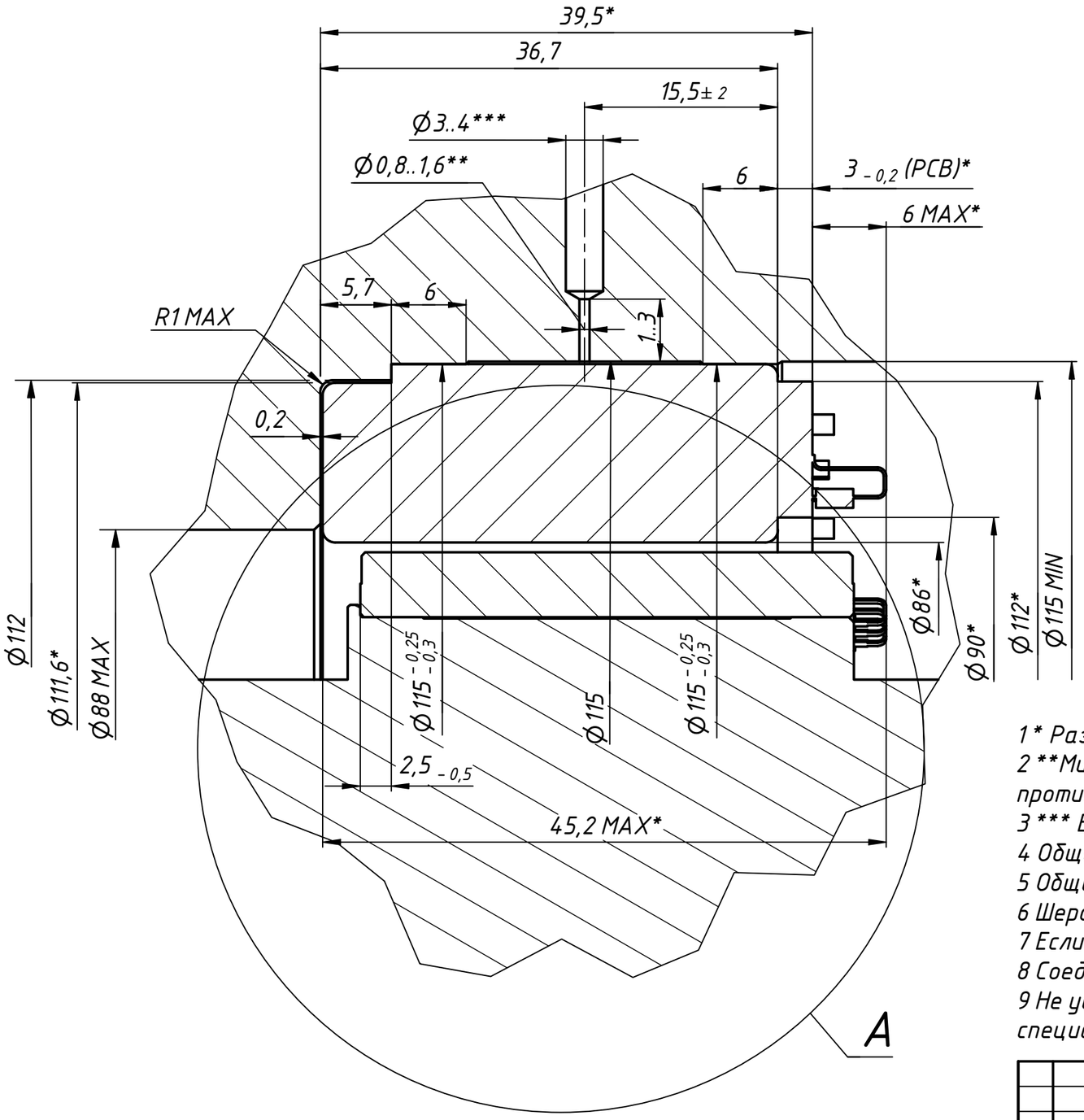

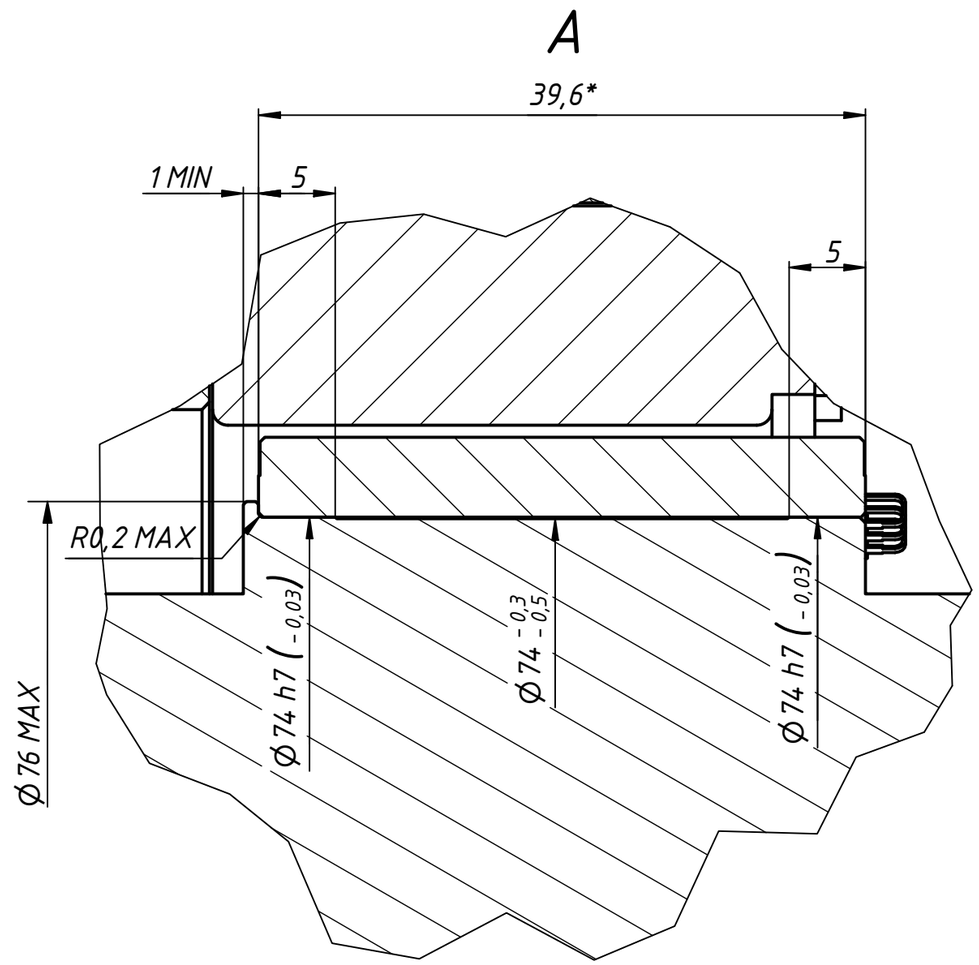

1* Размеры для справок.
2 **Минимальное рекомендуемое количество отверстий под заливку клея – два противоположных на одной оси.
3 *** Если корпус тонкостенный, то данное отверстие можно не выполнять.
4 Общие допуски по ГОСТ 30893.1: H12, h12, ±IT12/2.
5 Общие допуски формы и расположения поверхностей по ГОСТ 30893.2–H.
6 Шероховатость поверхности посадочных мест не грубее Ra 1,6.
7 Если вал ротора полый, то минимальная толщина стенки вала под ротором 2мм.
8 Соединение статора с корпусом и ротора с валом с помощью клея.
9 Не устанавливать ротор вне конструктивных элементов и без специализированной оснастки, исключающих повреждение ротора.

					ATD 115x25		
Изм.	Лист	№ докум.	Подп.	Дата	Схема установки электродвигателя	Лит.	Масса / Масштаб
Разраб.							
Пров.							
Т. контр.						Лист	Листов
Нач.отд.					АО "НПО "Андроидная техника"		
Н. контр.							
Утв.							

Перв. примен. | Справ. № | Подп. и дата | Инв. № дубл. | Взам. инв. № | Подп. и дата | Инв. № подл.

Копировал | Формат А3